STARDUCT

DOUBLE DEFLECTION GRILLE

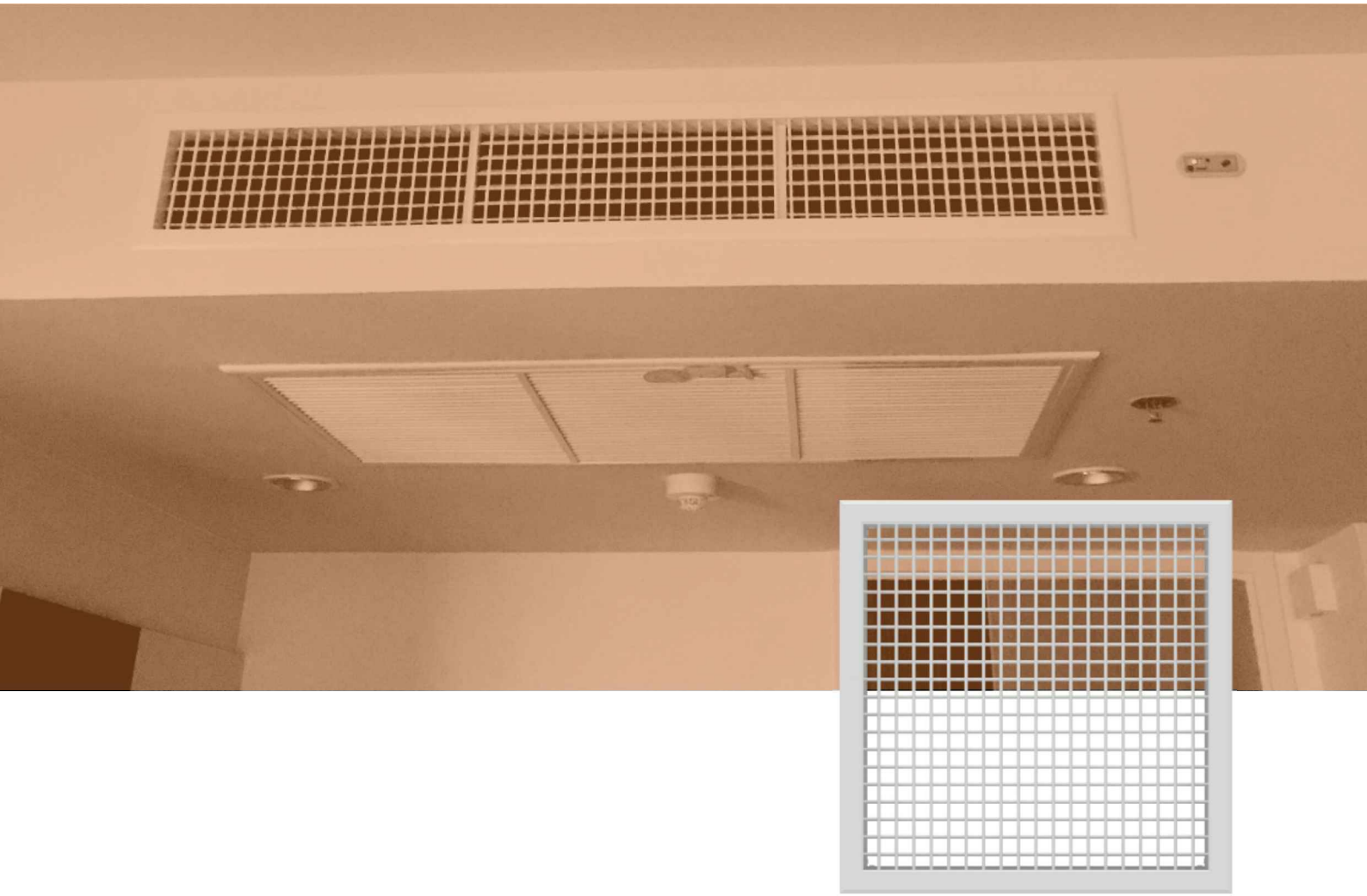

Model:
DAG

SPECIFICATION TEXT

Double-layer blade deflection grilles are made of extruded aluminum alloy grade A6063-T5. Free Area ~80% . Frame and blades are linked by aluminum pins of the same grade. Adjustable blades are parallel to the width of the grille with a 20mm gaps. When the grille width over 600mm, blades should be reinforced. All frame corners are reinfored by pressing special corner connectors for prevent them from twist and paint break

Powder coating finish in RAL9010 standard colors or optional color as requested with Jotun paint or equivalent, service life over 5 years

The OBD is made of extruded aluminum, black painted. No plastic gears are used in the damper. Opposed blades of the damper are adjustable from the front of the grilles via lever or screw knob.

Production standards : Ashrea 70:2006. ASHRAE 70-2006 Standard "Method of Testing for Rating the Performance of Air Outlets and Inlets" ADC1062: GRD-84 "Test Code for Grilles, Registers and Diffusers". Intertek Report Number 104519155CRT-001a dated April 14, 2021.

SCOPE OF TESTING: A) Sound Power Level ((NC) B) Air Volume versus Static Pressure C) Area Factor D) Throw Pattern

STARDUCT DAG - OUTSTANDING FEATURES

1. PRICE & HOMOGENIOUS QUALITY

1 QUALITY
1 PRICE

Only one class of quality, one competitive price.
Ease of purchasing and managing

2. DURABILITY & AESTHETICS

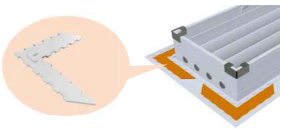

Made of standard A6063 aluminum with
firm construction for high durability and performance.
Powder coated in modern automatic line, guaranteed up to 10 years

3. HIGH STANDARDS

Starduct products are in compatible with international standards of material, design, technical specs, testing.

4. DIVERSITY

Products come out with many type frames, blades, sizes, colors etc.
Finished with powder coats in RAL colors or texture of wood, golden plated...

5. CAPABILITY

High capacity, up to 3000 products per day,
to satisfy big projects

6. ADDITIONAL VALUES

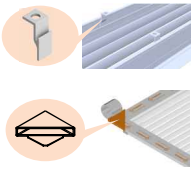

Flexible hanging accessories - easy to install.
Protective corner guard and anti-paint tape
International standard packages.

Product improvement is a continuing endeavor at Star Asia Jsc. Therefore, specifications are subject to change without notice.
All pictures are for illustration purpose only. For more details, see in our website: **nsca.vn** or contact us at **nsca@nsca.vn**

DOUBLE DEFLECTION GRILLE

TYPICAL APPLICATION

Double deflection grilles is made up of 2 sets of invidually adjustable air foil blades, enabling custom blow pattern to be created..

The product is designed for specific areas or wide space applications.

The frame is suitable for flat surface mounting of walls and ceilings.

MATERIAL

- BORDER/BLADE: A6063 extruded aluminum, thickness 1.0~1.2mm.
- Corner stiffener: aluminum A6063

FINISH

- Standard: matt white RAL 9010 (optional RAL code). Guarranteed up to 10 years.

DIMENSION

- Optional (see table). A stifferning bar should be added with frames of larger than 600mm

CORE BLADE

- Oval blade, adjustable angle
- Free area: 40 ~ 70% depending on angle and space between blades.

OPTIONS

- Removable core
- OBD (for supply or register)
- G4 filter
- Plenum & accessories (see more at next page)
- Decoration mask

CONSTRUCTION

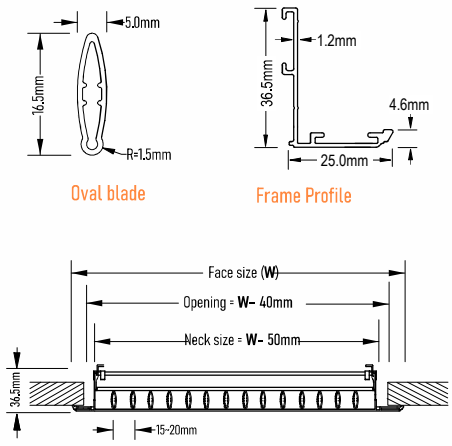

Optional types

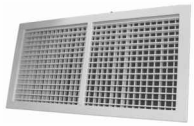

Rectangular
with fixed blades in frame

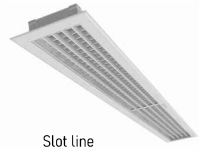

Slot line
with fixed blades in frame

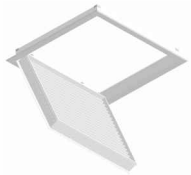

Square
with bordered openable blade

Slot line
with openable bordered blades

DIMENSION

PROD. CODE	FACE SIZE	NECK SIZE	PLENUM BOX NECK SIZE	OPENING SIZE
DAG	W x H	(W-50)x(H-50)	(W-40)x(H-40)	(W-30)x(H-30)
DAG-O	W x H	(W-50)x(H-50)	(W-40)x(H-40)	(W-30)x(H-30)

PERFORMANCE DATA

Neck area (m2)	Neck size (mm)	Neck vel. (m/s)		2.0	2.5	3.0	3.5	4.0	4.5	5.0
		Total pressure (Pa)	0°	7.8	11.7	16.7	21.6	29.4	37.2	45.1
			45°	12.7	20.6	27.5	37.2	49.0	62.7	76.5
0.010	100 x 100	Volume V (m3/h)		72	90	108	126	144	162	180
		Throw L(m)	0°	1.8 - 3.5	2.4 - 4.2	3.0 - 4.8	3.7 - 5.2	3.8 - 5.7	4.2 - 6.0	4.5 - 6.4
			45°	1.0 - 1.8	1.2 - 2.0	1.5 - 2.4	1.8 - 2.7	2.0 - 2.6	2.1 - 3.0	2.2 - 3.2
		NC		-	-	-	-	-	23	25
0.015	150 x 100	Volume V (m3/h)		108	135	162	189	216	243	270
		Throw L(m)	0°	2.2 - 3.9	2.5 - 4.5	3.3 - 5.2	3.9 - 5.7	4.5 - 6.1	4.7 - 6.6	5.0 - 6.9
			45°	1.0 - 2.1	1.2 - 2.4	1.5 - 2.7	2.1 - 3.0	2.1 - 3.1	2.3 - 3.3	2.5 - 3.4
		NC		-	-	-	-	21	25	27
0.020	150 x 150 200 x 100	Volume V (m3/h)		144	180	216	252	288	324	360
		Throw L(m)	0°	2.58 - 4.8	3.4 - 5.5	4.3 - 6.2	4.5 - 6.7	4.9 - 7.0	5.2 - 7.6	5.5 - 8.0
			45°	1.3 - 2.6	1.6 - 2.8	1.9 - 3.0	2.2 - 3.1	2.5 - 3.4	2.8 - 3.5	3.0 - 3.7
		NC		-	-	-	-	21	25	27
0.025	250 x 100	Volume V (m3/h)		180	225	270	315	360	405	450
		Throw L(m)	0°	3.2 - 5.7	3.9 - 6.4	4.8 - 6.8	5.0 - 7.2	5.7 - 7.8	6.2 - 8.4	6.4 - 8.8
			45°	1.5 - 2.7	2.1 - 3.0	2.4 - 3.3	2.7 - 3.6	2.9 - 3.9	3.1 - 4.2	3.3 - 4.6
		NC		-	-	-	22	26	28	30
0.030	200 x 150 300 x 100	Volume V (m3/h)		216	270	324	378	432	486	540
		Throw L(m)	0°	3.5 - 6.2	4.3 - 6.9	5.5 - 7.7	5.8 - 8.3	6.5 - 8.9	6.8 - 9.4	7.1 - 9.8
			45°	1.8 - 3.1	2.2 - 3.3	2.5 - 3.7	2.8 - 4.0	3.1 - 4.3	3.2 - 4.6	3.4 - 4.9
		NC		-	-	-	22	26	28	30
0.035	250 x 150 350 x 100	Volume V (m3/h)		252	315	378	441	504	567	630
		Throw L(m)	0°	3.8 - 6.8	4.8 - 7.5	5.6 - 8.3	6.5 - 8.9	6.8 - 9.5	7.2 - 10.0	7.7 - 10.6
			45°	1.8 - 3.2	2.3 - 3.6	2.8 - 4.0	3.2 - 4.3	3.5 - 4.6	3.7 - 4.9	3.9 - 5.2
		NC		-	-	-	23	27	29	32
0.040	200 x 200 400 x 100	Volume V (m3/h)		288	360	432	504	576	648	720
		Throw L(m)	0°	4.0 - 7.2	5.1 - 7.9	6.2 - 8.8	6.7 - 9.4	7.3 - 10.1	7.6 - 10.8	7.9 - 11.3
			45°	2.0 - 3.4	2.7 - 3.9	3.0 - 4.3	3.4 - 4.6	3.7 - 5.0	3.9 - 5.3	4.1 - 5.6
		NC		-	-	-	24	28	30	33
0.045	300 x 150 400 x 150	Volume V (m3/h)		324	405	486	567	648	729	810
		Throw L(m)	0°	4.2 - 7.7	5.3 - 8.4	6.8 - 9.3	7.1 - 9.9	7.8 - 10.8	8.1 - 11.4	8.4 - 12.0
			45°	2.3 - 3.7	2.9 - 4.3	3.3 - 4.6	3.5 - 4.9	3.9 - 5.3	4.1 - 5.7	4.4 - 6.2
		NC		-	-	21	25	28	31	35
0.050	350 x 150 500 x 100 550 x 100	Volume V (m3/h)		360	450	540	630	720	810	900
		Throw L(m)	0°	4.5 - 7.9	5.8 - 8.8	6.9 - 9.7	7.6 - 10.6	7.9 - 11.3	8.5 - 11.9	9.2 - 12.5
			45°	2.5 - 3.0	3.0 - 4.6	3.4 - 4.9	3.7 - 5.2	4.0 - 5.5	4.3 - 5.9	4.6 - 6.5
		NC		-	-	21	26	29	32	36
0.060	250 x 250 300 x 200 400 x 150 600 x 100 650 x 150	Volume V (m3/h)		432	540	648	756	864	972	1080
		Throw L(m)	0°	4.9 - 8.6	6.3 - 9.6	7.4 - 10.5	8.3 - 11.4	8.9 - 12.2	9.4 - 13.1	9.9 - 14.0
			45°	2.6 - 4.2	3.2 - 4.9	3.8 -5.2	4.1 - 5.8	4.4 - 6.2	4.7 - 6.6	5.0 - 6.9
		NC		-	-	21	26	29	32	37
0.070	300 x 250 350 x 200 450 x 150 500 x 150 700 x 100 750 x 100	Volume V (m3/h)		504	630	756	882	1008	1134	1260
		Throw L(m)	0°	5.4 - 9.6	6.9 - 10.7	8.3 - 11.7	9.1 - 12.5	9.6 - 13.5	10.2 - 14.2	10.8 - 14.8
			45°	2.8 - 4.7	3.5 - 5.2	4.2 - 5.8	4.4 - 6.4	4.8 - 6.8	5.2 - 7.2	5.4 - 7.5
		NC		-	-	21	26	30	33	38
0.080	350 x 250 400 x 200 550 x 150 800 x 100	Volume V (m3/h)		576	720	864	1008	1125	1296	1440
		Throw L(m)	0°	5.9 - 10.1	7.3 - 11.3	8.9 - 12.4	9.6 - 13.5	10.4 - 14.4	11.0 - 15.2	11.5 - 16.9
			45°	3.0 - 5.0	3.8 - 5.5	4.4 - 6.2	4.8 - 6.8	5.2 - 7.2	5.6 - 7.7	5.9 - 8.0
		NC		-	-	22	27	31	34	39

PERFORMANCE DATA (cont.)

Neck area (m2)	Neck size (mm)	Neck vel. (m/s)		2.0	2.5	3.0	3.5	4.0	4.5	5.0
		Total pressure (Pa)	0°	7.8	11.7	16.7	21.6	29.4	37.2	45.1
			45°	12.7	20.6	27.5	37.2	49.0	62.7	76.5
0.09	300 x 300 450 x 200 600 x 150 850 x 100 900 x 100	Volume V (m3/h)		648	810	972	1134	1296	1458	1620
		Throw L(m)	0°	6.2 - 10.7	7.8 - 12.0	9.4 - 13.2	10.2 - 14.2	11.0 - 15.2	11.7 - 16.2	12.2 - 17.0
			45°	3.2 - 5.3	4.0 - 5.9	4.7 - 6.6	5.1 - 7.1	5.5 - 7.6	5.8 - 8.0	6.2 - 8.2
		NC		-	-	23	27	32	35	39
0.10	350 x 300 400 x 250 500 x 200 650 x 150 700 x 150 1000 x 100	Volume V (m3/h)		720	900	1080	1260	1440	1620	1800
		Throw L(m)	0°	6.6 - 11.3	8.3 - 12.7	9.9 - 13.9	10.9 - 14.9	11.5 - 16.0	12.2 - 16.9	12.8 - 17.9
			45°	3.4 - 5.6	4.3 - 6.4	5.0 - 7.0	5.4 - 7.5	5.7 - 8.0	6.1 - 8.2	6.5 - 8.7
		NC		-	-	23	28	32	35	40
0.12	400 x 300 450 x 250 550 x 200 600 x 200 750 x 150 800 x 150	Volume V (m3/h)		964	1080	1296	1512	1728	1944	2160
		Throw L(m)	0°	7.1 - 12.5	9.0 - 13.9	11.0 - 15.1	11.8 - 16.5	12.6 - 17.5	13.4 - 18.5	14.1 - 19.5
			45°	3.6 - 6.3	4.5 - 6.9	5.4 - 7.5	5.9 - 8.2	6.3 - 8.6	6.6 - 9.3	6.9 - 9.8
		NC		-	-	24	29	33	36	40
0.13	450 x 300 500 x 250 550 x 250 650 x 200 850 x 150 900 x 150	Volume V (m3/h)		936	1170	1404	1638	1872	2106	2640
		Throw L(m)	0°	7.5 - 12.9	9.3 - 14.5	11.5 - 15.7	12.3 - 17.2	13.3 - 18.2	14.0 - 19.2	14.8 - 20.5
			45°	3.9 - 6.7	4.8 - 7.2	5.8 - 7.8	6.2 - 8.5	6.5 - 9.0	6.7 - 9.6	7.2 10.2
		NC		-	-	24	29	33	36	40
0.15	500 x 300 600 x 250 700 x 200 750 x 200 1000 x 150	Volume V (m3/h)		1080	1350	1620	1890	2160	2430	2700
		Throw L(m)	0°	8.0 - 14.0	9.7 - 15.5	11.8 - 16.9	13.0 - 18.3	14.0 - 19.5	14.8 - 20.5	15.5 - 21.8
			45°	4.0 - 7.0	4.9 - 7.5	6.1 - 8.4	6.7 - 9.1	6.9 - 9.7	7.4 - 10.5	7.8 - 10.8
		NC		-	-	24	29	33	37	40
0.16	550 x 300 650 x 250 800 x 200 850 x 200	Volume V (m3/h)		1152	1440	1728	2016	2304	2592	2880
		Throw L(m)	0°	8.3 - 14.5	10.2 - 16.0	12.4 - 17.5	13.6 - 19.0	14.6 - 20.2	15.4 - 21.4	16.2 - 22.7
			45°	4.1 - 7.2	5.2 - 8.4	6.4 - 8.6	6.8 - 9.4	7.3 - 10.1	7.7 - 10.7	8.2 - 11.2
		NC		-	-	24	30	34	37	40
0.18	600 x 300 650 x 250 800 x 200 850 x 200	Volume V (m3/h)		1296	1620	1944	2268	2592	2916	3240
		Throw L(m)	0°	8.7 - 15.2	10.9 - 16.8	12.8 - 18.5	14.3 - 19.9	15.4 - 21.3	16.4 - 23.0	17.1 - 24
			45°	4.3 - 7.5	5.4 - 8.3	6.5 - 9.3	7.3 - 9.9	7.6 - 10.7	8.2 - 11.5	8.5 - 11.9
		NC		-	21	25	30	35	38	41
0.20	650 x 300 700 x 300 800 x 250 900 x 200	Volume V (m3/h)		1440	1800	2160	2520	2880	3240	3600
		Throw L(m)	0°	9.2 - 16.0	11.4 - 17.9	13.6 -19.6	14.9 - 21.0	16.2 - 22.6	17.1 - 24.0	18.0 - 25.2
			45°	4.5 - 7.9	5.7 - 8.7	6.8 - 9.8	7.5 - 10.5	8.0 - 11.3	8.5 - 11.9	8.9 - 12.7
		NC		-	21	25	30	35	38	41
0.225	350 x 150 500 x 100 550 x 100	Volume V (m3/h)		1620	2025	2430	2835	3240	3645	4050
		Throw L(m)	0°	9.8 - 16.8	12.0 - 19.0	14.5 - 20.7	15.0 - 22.3	17.1 - 24.0	18.1 - 25.5	19.1 - 26.8
			45°	4.8 - 8.2	6.0 - 9.4	7.2 - 10.3	7.9 - 11.0	8.4 - 11.9	9.0 - 12.9	9.5 - 13.5
		NC		-	22	26	31	36	39	41
0.25	850 x 300 1000 x 250	Volume V (m3/h)		1800	2250	2700	3150	3600	4050	4500
		Throw L(m)	0°	10.2 - 17.8	12.6 - 16.7	15.0 - 21.6	17.0 - 23.5	17.9 - 25.2	19.0 - 26.7	20.1 - 28.2
			45°	5.0 - 8.7	6.2 - 9.7	7.4 - 10.7	8.4 - 11.6	8.8 - 12.6	9.5 - 13.5	10.0 - 14.2
		NC		-	22	27	32	36	39	42
0.27	900 x 300	Volume V (m3/h)		1944	2430	2915	3402	3888	4374	4860
		Throw L(m)	0°	10.5 - 18.5	13.1 - 20.7	15.6 - 22.7	17.5 - 24.5	18.7 - 26.3	19.8 - 27.8	21.0 - 29.2
			45°	5.3 - 9.2	6.5 - 10.2	7.7 - 11.3	8.7 - 12.2	9.3 - 13.0	9.9 - 13.9	10.5 - 14.6
		NC		-	22	27	32	36	39	42
0.30	1000 x 300	Volume V (m3/h)		2160	2700	3240	3780	4320	4860	5400
		Throw L(m)	0°	11.0 - 19.5	13.7 - 21.6	16.3 - 24.1	18.5 - 26.0	19.6 - 27.7	20.9 - 29.3	22.2 - 31.0
			45°	5.5 - 9.7	6.7 - 10.7	8.0 - 12.0	9.3 - 12.9	9.9 - 13.8	10.5 - 14.6	11.0 - 15.4
		NC		-	23	28	32	37	40	43

PERFORMANCE DATA (cont.)

Neck area (m2)	Neck size (mm)	Neck vel. (m/s)		2.0	2.5	3.0	3.5	4.0	4.5	5.0
		Total pressure (Pa)	0°	7.8	11.7	16.7	21.6	29.4	37.2	45.1
			45°	12.7	20.6	27.5	37.2	49.0	62.7	76.5
0.40	900 x 450	Volume V (m3/h)		2916	3645	4374	5130	5832	6561	7290
		Throw L(m)	0°	11.5 - 20.4	14.3 - 22.6	17.1 -25.2	19.4 - 27.2	20.5 - 29.0	21.9 -30.8	23.2 - 32.4
			45°	5.8 - 10.1	7.0 - 11.2	8.4 - 12.6	9.7 - 13.5	10.4 - 14.4	11.0 - 15.3	11.5 - 16.1
		NC		-	24	28	33	38	41	45
0.42	1200 x 350	Volume V (m3/h)		3024	3780	4536	5292	6048	6804	7560
		Throw L(m)	0°	11.8 - 20.8	14.6 - 23.1	17.4 - 25.7	19.8 - 27.8	20.9 - 29.6	22.3 - 31.3	23.7 - 33.1
			45°	5.9 - 10.4	7.2 - 11.4	8.5 - 12.8	9.9 - 13.8	10.6 - 14.7	11.2 - 15.6	11.8 - 16.5
		NC		20	24	28	34	38	42	45
0.45	900 x 500	Volume V (m3/h)		3240	4050	4860	5670	6480	7290	8100
		Throw L(m)	0°	12.1 - 21.5	15.1 - 23.8	18.0 - 26.6	20.4 - 28.7	21.6 - 30.6	23.1 - 32.3	24.5 - 34.2
			45°	6.1 - 10.7	7.4 - 11.8	8.8 - 13.2	10.3 - 14.2	10.9 - 15.2	11.6 - 16.1	12.1 - 17.0
		NC		20	24	29	34	38	42	45
0.48	1200 x 400	Volume V (m3/h)		3456	4320	5184	6048	6912	7776	8640
		Throw L(m)	0°	12.5 - 22.2	15.6 - 24.6	18.5 - 27.4	21.0 - 23.6	22.3 - 31.5	23.8 - 33.3	25.3 - 35.3
			45°	6.3 - 11.0	7.6 - 12.2	9.1 - 13.7	10.6 - 14.7	11.3 - 15.7	11.9 - 16.6	12.5 - 17.5
		NC		21	25	30	35	39	42	47
0.60	1200 x 500	Volume V (m3/h)		4320	5400	6480	7560	8640	9720	10800
		Throw L(m)	0°	13.9 - 24.7	17.3 - 27.3	20.6 - 30.5	23.4 - 32.9	24.8 - 35.0	26.4 - 37.0	28.1 - 39.2
			45°	7.0 - 12.3	8.5 - 13.5	10.1 - 15.2	11.8 - 16.3	12.5 -17.4	13.3 - 18.5	13.9 - 19.5
		NC		22	26	30	35	40	43	48
0.72	1200 x 600	Volume V (m3/h)		5184	6480	7776	9072	10368	11640	12960
		Throw L(m)	0°	15.2 - 26.9	18.9 - 29.8	22.5 - 33.2	25.5 - 35.8	27.0 - 38.2	28.8 - 40.4	30.6 - 42.7
			45°	7.6 - 13.4	9.2 - 14.7	11.0 - 16.5	12.8 - 17.8	13.6 - 19.0	14.5 - 20.1	15.2 - 21.2
		NC		22	26	31	36	41	44	49
0.84	1200 x 700	Volume V (m3/h)		6048	7560	9072	10584	12096	13608	15120
		Throw L(m)	0°	16.9 - 29.2	20.8 - 32.2	24.5 - 35.8	27.7 - 38.5	29.3 - 41.0	31.2 - 43.3	33.1 - 45.8
			45°	8.9 - 15.0	10.7 - 16.5	12.6 - 18.3	14.4 - 19.6	15.3 - 20.9	16.2 - 22.1	16.9 - 23.2
		NC		22	27	32	36	42	45	49
0.96	1200 x 800	Volume V (m3/h)		6912	8640	10368	12096	13824	15552	17280
		Throw L(m)	0°	19.9 - 31.0	22.1 - 34.2	26.0 - 38.0	29.4 - 41.0	31.1 - 43.6	33.1 - 46.0	35.1 - 48.6
			45°	9.5 - 15.9	11.3 - 17.4	13.3 - 19.4	15.3 - 20.8	16.2 - 22.2	17.1 - 23.4	17.9 - 24.7
		NC		23	28	32	37	42	45	50
1.20	1200 x 1000	Volume V (m3/h)		8640	10800	12960	15120	17280	19440	21600
		Throw L(m)	0°	19.8 - 34.2	24.4 - 37.8	28.8 - 42.1	32.5 - 45.3	34.4 - 48.2	36.6 - 50.9	38.8 - 53.8
			45°	10.4 - 17.5	12.4 - 19.2	14.6 - 21.5	16.9 - 23.0	17.9 - 24.5	18.9 - 25.9	19.8 - 27.3
		NC		24	29	33	38	43	46	51

●Throw is based on terminal velocies of 0.5m/s - 0.25m/s respectively ●NC value is based on a room absorption of 10dB, re 10^{-12} W ●Dash (-) is for NC < 20

RECOMMENDED NOISE LEVEL ●Bedroom, auditorium : **25 ~ 30** ●Private office : **35 ~ 40** ●General office: **40 ~ 45** ●Light industrial : **50 ~ 60**

ORDERING CODE

DAG - O - WxH - RAL - M

- DAG: Standard grille matt white RAL 9010
- O: Option: removable core
- WxH: Face size: Width x Height
- RAL: Option: RAL code
- M: Option: module (see more at next page)

MODULE OFFERS

Grille/diffuser module of Starduct is an completed assembly including grille/diffuser and relating components & accessories.

The approach has been rised from a practice that to gain good performance for a grille/diffuser, choosing right and nice model is not enough. Also, performance and life span of a grille/diffuser depending on the quality and homogeneity of components and accessories such as plenum and additional material .

COMPONENTS IN A STARDUCT GRILLE/DIFFUSER MODULE (see more in the concerning catalogues)

- Grille/Diffuser
- Plenum box, available options:
  - Square box - Square outlet for square neck grille/diffuser - Top/side square/oval/round inlet . Made of 0.8~1.0 mm galvanized steel sheet.
- Insulation, available options:
  - Internally or externally apply over the plenum box. Material: acoustic PU foam (egg-crate) with many thicknesses.
- Volume control damper (for air supply), available options:
  - Square damper with plastic gear controlling mechanism. Material: extruded aluminium A6063 blades & plastic gears
  - Square damper with metal controlling mechanism. Material: extruded aluminium A6063 blades & linkage mechanism.
- Filter/insect net (if used as return grilles), available options:
  - Normal dust filter (as standard). Material: nylon
  - Special filter: G4, Hepa.. (please contact us)
- Accessories: Clamp, threaded bar, sealing tapes, sealing glues etc.

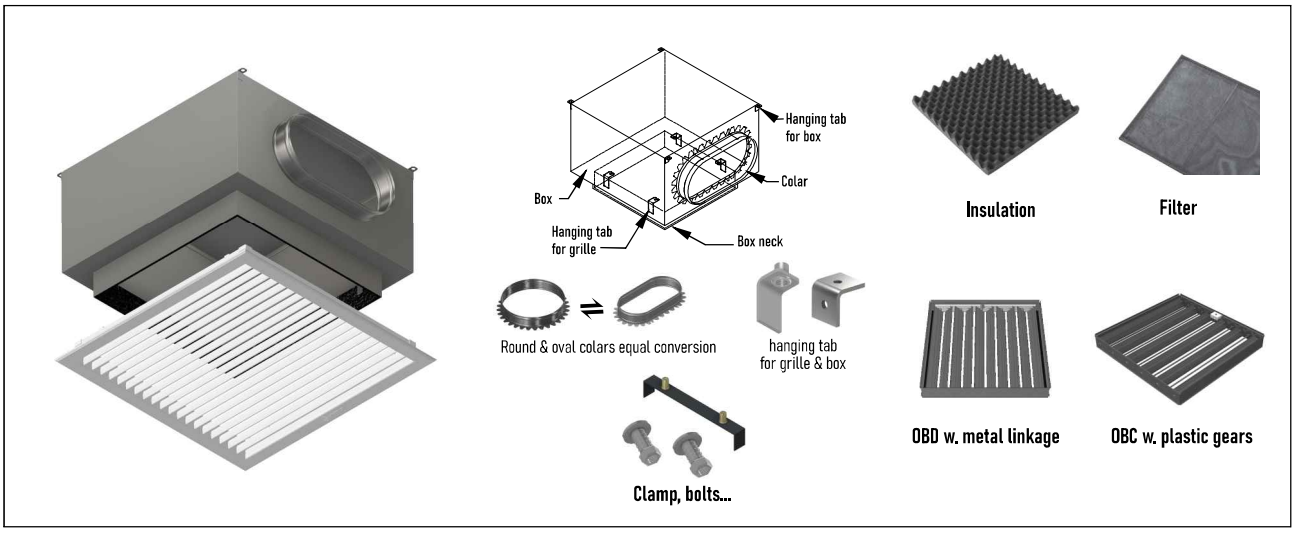

BENEFITS OF STARDUCT GRILLE MODULE

1. Save costs: buying every items from only one supplier.
2. Controllable for total quality of the product
3. Simple purchasing procedure: 1 design, 1 appoval, 1 order, 1 check, 1 responsible person.
4. Minimize risk of damage and management
5. Good standard : Starduct products are made and tested in accordance with national and international standard.

ORDERING CODE **(one or some codes here can be added to replaced the code "M" in the ordering code of grilles)**

M = BP - T/S - nD - E/I - 16/20 - F - OBDH/OBDT

- **BP** = square plenum
- **T** = top entry; **S** = side entry
- **n** = No. of entry + **D** = dia. of entry
- **E** = External insulation; **I** = Internal insulation
- Thickness of insulation = **16** or **20** mm
- Filter
- **OBDH** = OBD with plastic gears and lever
- **OBDT** = OBD with plastic gears and screw

STARDUCT

STAR ASIA JSC.

Head Office and Factory:

Lô C3-C4 Cụm Công Nghiệp thị trấn Phùng-Đan Phượng - Hà Nội

Điện thoại: (+84) 24 3514 7999 - Website: nsca.vn - Email: nsca@nsca.vn

Business Office and Showroom

Tầng 1 Tòa nhà VNCC, 243A Đê La Thành - Đống Đa - Hà Nội

SĐT: (+84) 24 3514 7991 - Email: kinhdoanh@nsca.vn

STARDUCT

CỬA HAI LỚP NAN BẦU DỤC

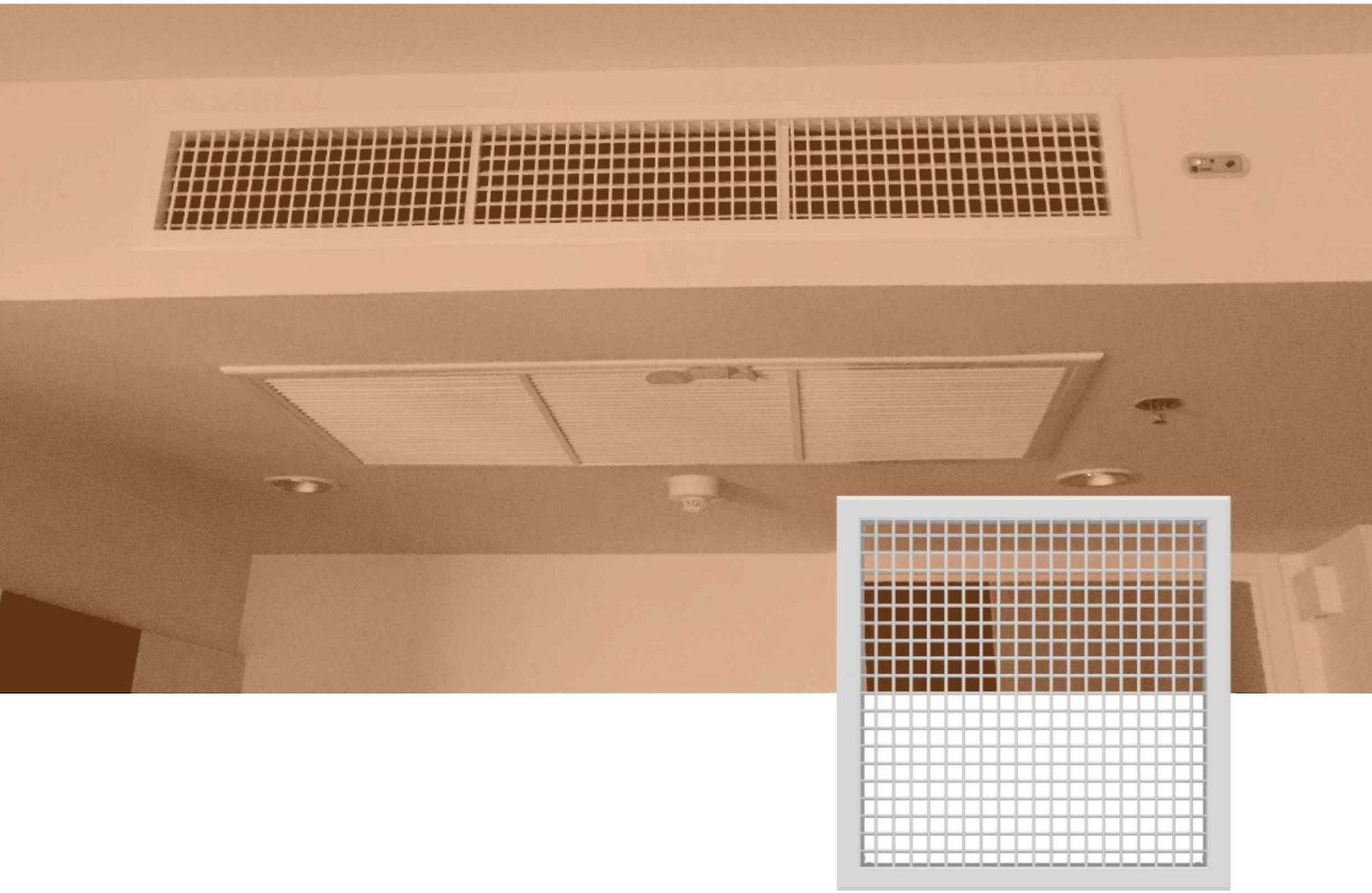

Model:
DAG

ĐẶC ĐIỂM KỸ THUẬT VÀ TIÊU CHUẨN SẢN PHẨM

Miệng gió 02 lớp nan bầu dục làm bằng nhôm hợp kim đinh hình A6063-T5 diện tích thông thoáng đạt ~80% . Khung và lõi cánh được liên kết với nhau bằng chốt nhôm đồng chất. Cánh chạy song song với chiều rộng của miêng gió. Các cánh có thể điều chỉnh và cách nhau 20mm từ tâm mỗi nan. Nan gió được tăng cường liên kết khi chiều dài cánh lớn hơn 600mm. Tất cả các góc khung cửa phải được ép ke chống xoắn vặn, chống nứt góc.

Sơn tĩnh điện màu tiêu chuẩn RAL9010 hoặc màu sắc theo yêu cầu thiết kế kiến trúc bằng sơn Jotun hoặc tương đương, có độ bền màu trên 5 năm.

Van OBD điều tiết làm bằng nhôm định hình, sơn màu đen. Là loại không sử dụng bánh răng nhựa. Cánh mở đối xứng và có thể điều chỉnh từ mặt của miệng gió bằng tay gạt hoặc trục vít.

Tiêu chuẩn chế tạo : Ashrea 70:2006. ASHRAE 70-2006 Standard "Method of Testing for Rating the Performance of Air Outlets and Inlets" ADC1062: GRD-84 "Test Code for Grilles, Registers and Diffusers". Intertek Report Number 104519155CRT-001b dated April 14, 2021.

Các tiêu chí thử nghiệm: A) Sound Power Level ((NC) B) Air Volume versus Static Pressure C) Area Factor D) Throw Pattern

STARDUCT DAG - NHỮNG KHÁC BIỆT NỔI BẬT

1. Giá cả và hiệu quả kinh tế

1 QUALITY
1 PRICE

Một cấp chất lượng, một cấp giá cạnh tranh.
Giá sản phẩm được cân đối để dễ dàng cho việc mua, quản lý và tính toán hiệu quả sử dụng

2. Chất lượng và thẩm mỹ cao

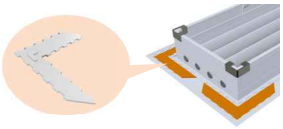

Chế tạo bằng vật liệu nhôm tiêu chuẩn A6063
kết cấu vững chắc, độ bền và hiệu quả hoạt động cao.
Sơn tĩnh điện trên dây chuyền robot tự động, bảo hành màu tới 10 năm

3. Tiêu chuẩn cao

Các sản phẩm Starduct được tham chiếu và phù hợp với các tiêu chuẩn về vật liệu, thiết kế, chỉ tiêu kỹ thuật, thử nghiệm theo các tiêu chuẩn quốc tế.

4. Chủng loại đa dạng

Nhiều biên dạng khung, nan, kích cỡ
Sơn hoàn thiện nhiều màu (RAL) hoặc hiệu ứng vân gỗ, mạ vàng...

5. Khả năng cung cấp và tiến độ

Năng lực sản xuất cao tới 3000 sản phẩm mỗi ngày
có thể đáp ứng tiến độ cho các dự án lớn

6. Nhiều giá trị phụ thêm

Tai treo linh hoạt tích hợp - dễ lắp đặt.
Bọc nhựa bảo vệ góc và băng giấy chống dính sơn
Bao bì tiêu chuẩn quốc tế.

Nghiên cứu và phát triển sản phẩm là hoạt động thường xuyên liên tục tại Công ty Ngôi Sao Châu Á. Do vậy, chúng tôi giữ quyền thay đổi các thông số kỹ thuật mà không cần phải thông báo trước.
Mọi hình ảnh trong tài liệu này chỉ mang tính chất minh hoạ, không nhất thiết đúng như thực tế. Xin xem thêm tại trang web **nsca.vn** hoặc liên lạc với chúng tôi để có thông tin cụ thể và chi tiết

CỬA (MIỆNG) GIÓ HAI LỚP NAN BẦU DỤC

ỨNG DỤNG CHÍNH

Cửa gió nan bầu dục hai lớp gồm hai lớp nan độc lập có thể chỉnh góc nghiêng để hướng luồng khí theo yêu cầu.

Cửa này được ứng dụng cho các khu vực cụ thể với yêu cầu đặc biệt hoặc không gian rộng.

Các model DAG với nan gắn trên khung và DAG-O có khung nan tháo lắp của Starduct có nhiều tùy chọn cho các yêu cầu sử dụng khác nhau. Sản phẩm có kết cấu chắc chắn, hoàn thiện sơn tĩnh điện chất lượng cao, phù hợp với mọi yêu cầu về hiệu suất hoạt động cũng như thẩm mỹ kiến trúc.

VẬT LIỆU

- Khung và nan: nhôm định hình mác A6063 dày 1.0~1.2mm
- Ke tăng cứng góc nhôm A6063

HOÀN THIỆN

- Màu tiêu chuẩn: sơn tĩnh điện trắng mờ mã RAL 9010 (có tùy chọn màu theo hệ RAL)

KÍCH THƯỚC

- Tùy chọn (xem bảng), có thanh tăng cứng khi cửa có kích thước W>600mm

THÔNG SỐ KỸ THUẬT

- Nan hình giọt nước khí động học có thể chỉnh góc, tạo tỉ lệ thoáng từ 40 tới 70% tùy góc và khoảng cách nan .

CÁC TÙY CHỌN PHỤ KIỆN

- Khung nan tháo lắp
- Van OBD
- Lưới lọc
- Hộp gió vuông Gông treo, ốc vít, v.v. (xem thêm phần "mô-đun)
- Mặt hoa văn trang trí

CHI TIẾT CẤU TẠO

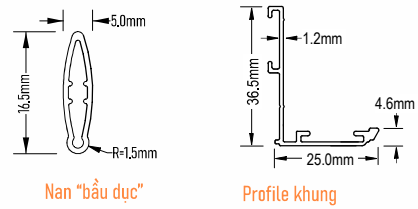

CÁC TÙY CHỌN CHỦNG LOẠI

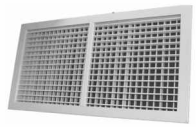

Cửa chữ nhật
nan cố định trên khung

Cửa khe hẹp
nan cố định trên khung

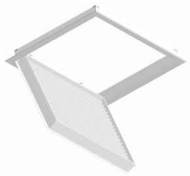

Cửa chữ nhật
khung nan tháo lắp

Cửa khe hẹp
khung nan tháo lắp

KÍCH THƯỚC

MÃ SẢN PHẨM	KÍCH THƯỚC MẶT	KÍCH THƯỚC CỔ	KÍCH THƯỚC CỔ HỘP GIÓ	KÍCH THƯỚC LỖ MỞ
DAG	W x H	(W-50)x(H-50)	(W-40)x(H-40)	(W-30)x(H-30)
DAG-O	W x H	(W-50)x(H-50)	(W-40)x(H-40)	(W-30)x(H-30)

THÔNG SỐ HOẠT ĐỘNG

Diện tích cổ (m2)	Kích thước cổ (mm)	Lưu tốc cổ (m/s)		2.0	2.5	3.0	3.5	4.0	4.5	5.0
		Áp suất tổng (Pa)	0°	7.8	11.7	16.7	21.6	29.4	37.2	45.1
			45°	12.7	20.6	27.5	37.2	49.0	62.7	76.5
0.010	100 x 100	Lưu lượng V (m3/h)		72	90	108	126	144	162	180
		Cự ly thổi L(m)	0°	1.8 - 3.5	2.4 - 4.2	3.0 - 4.8	3.7 - 5.2	3.8 - 5.7	4.2 - 6.0	4.5 - 6.4
			45°	1.0 - 1.8	1.2 - 2.0	1.5 - 2.4	1.8 - 2.7	2.0 - 2.6	2.1 - 3.0	2.2 - 3.2
		NC		-	-	-	-	-	23	25
0.015	150 x 100	Lưu lượng V (m3/h)		108	135	162	189	216	243	270
		Cự ly thổi L(m)	0°	2.2 - 3.9	2.5 - 4.5	3.3 - 5.2	3.9 - 5.7	4.5 - 6.1	4.7 - 6.6	5.0 - 6.9
			45°	1.0 - 2.1	1.2 - 2.4	1.5 - 2.7	2.1 - 3.0	2.1 - 3.1	2.3 - 3.3	2.5 - 3.4
		NC		-	-	-	-	21	25	27
0.020	150 x 150 200 x 100	Lưu lượng V (m3/h)		144	180	216	252	288	324	360
		Cự ly thổi L(m)	0°	2.58 - 4.8	3.4 - 5.5	4.3 - 6.2	4.5 - 6.7	4.9 - 7.0	5.2 - 7.6	5.5 - 8.0
			45°	1.3 - 2.6	1.6 - 2.8	1.9 - 3.0	2.2 - 3.1	2.5 - 3.4	2.8 - 3.5	3.0 - 3.7
		NC		-	-	-	-	21	25	27
0.025	250 x 100	Lưu lượng V (m3/h)		180	225	270	315	360	405	450
		Cự ly thổi L(m)	0°	3.2 - 5.7	3.9 - 6.4	4.8 - 6.8	5.0 - 7.2	5.7 - 7.8	6.2 - 8.4	6.4 - 8.8
			45°	1.5 - 2.7	2.1 - 3.0	2.4 - 3.3	2.7 - 3.6	2.9 - 3.9	3.1 - 4.2	3.3 - 4.6
		NC		-	-	-	22	26	28	30
0.030	200 x 150 300 x 100	Lưu lượng V (m3/h)		216	270	324	378	432	486	540
		Cự ly thổi L(m)	0°	3.5 - 6.2	4.3 - 6.9	5.5 - 7.7	5.8 - 8.3	6.5 - 8.9	6.8 - 9.4	7.1 - 9.8
			45°	1.8 - 3.1	2.2 - 3.3	2.5 - 3.7	2.8 - 4.0	3.1 - 4.3	3.2 - 4.6	3.4 - 4.9
		NC		-	-	-	22	26	28	30
0.035	250 x 150 350 x 100	Lưu lượng V (m3/h)		252	315	378	441	504	567	630
		Cự ly thổi L(m)	0°	3.8 - 6.8	4.8 - 7.5	5.6 - 8.3	6.5 - 8.9	6.8 - 9.5	7.2 - 10.0	7.7 - 10.6
			45°	1.8 - 3.2	2.3 - 3.6	2.8 - 4.0	3.2 - 4.3	3.5 - 4.6	3.7 - 4.9	3.9 - 5.2
		NC		-	-	-	23	27	29	32
0.040	200 x 200 400 x 100	Lưu lượng V (m3/h)		288	360	432	504	576	648	720
		Cự ly thổi L(m)	0°	4.0 - 7.2	5.1 - 7.9	6.2 - 8.8	6.7 - 9.4	7.3 - 10.1	7.6 - 10.8	7.9 - 11.3
			45°	2.0 - 3.4	2.7 - 3.9	3.0 - 4.3	3.4 - 4.6	3.7 - 5.0	3.9 - 5.3	4.1 - 5.6
		NC		-	-	-	24	28	30	33
0.045	300 x 150 400 x 150	Lưu lượng V (m3/h)		324	405	486	567	648	729	810
		Cự ly thổi L(m)	0°	4.2 - 7.7	5.3 - 8.4	6.8 - 9.3	7.1 - 9.9	7.8 - 10.8	8.1 - 11.4	8.4 - 12.0
			45°	2.3 - 3.7	2.9 - 4.3	3.3 - 4.6	3.5 - 4.9	3.9 - 5.3	4.1 - 5.7	4.4 - 6.2
		NC		-	-	21	25	28	31	35
0.050	350 x 150 500 x 100 550 x 100	Lưu lượng V (m3/h)		360	450	540	630	720	810	900
		Cự ly thổi L(m)	0°	4.5 - 7.9	5.8 - 8.8	6.9 - 9.7	7.6 - 10.6	7.9 - 11.3	8.5 - 11.9	9.2 - 12.5
			45°	2.5 - 3.0	3.0 - 4.6	3.4 - 4.9	3.7 - 5.2	4.0 - 5.5	4.3 - 5.9	4.6 - 6.5
		NC		-	-	21	26	29	32	36
0.060	250 x 250 300 x 200 400 x 150 600 x 100 650 x 150	Lưu lượng V (m3/h)		432	540	648	756	864	972	1080
		Cự ly thổi L(m)	0°	4.9 - 8.6	6.3 - 9.6	7.4 - 10.5	8.3 - 11.4	8.9 - 12.2	9.4 - 13.1	9.9 - 14.0
			45°	2.6 - 4.2	3.2 - 4.9	3.8 -5.2	4.1 - 5.8	4.4 - 6.2	4.7 - 6.6	5.0 - 6.9
		NC		-	-	21	26	29	32	37
0.070	300 x 250 350 x 200 450 x 150 500 x 150 700 x 100 750 x 100	Lưu lượng V (m3/h)		504	630	756	882	1008	1134	1260
		Cự ly thổi L(m)	0°	5.4 - 9.6	6.9 - 10.7	8.3 - 11.7	9.1 - 12.5	9.6 - 13.5	10.2 - 14.2	10.8 - 14.8
			45°	2.8 - 4.7	3.5 - 5.2	4.2 - 5.8	4.4 - 6.4	4.8 - 6.8	5.2 - 7.2	5.4 - 7.5
		NC		-	-	21	26	30	33	38
0.080	350 x 250 400 x 200 550 x 150 800 x 100	Lưu lượng V (m3/h)		576	720	864	1008	1125	1296	1440
		Cự ly thổi L(m)	0°	5.9 - 10.1	7.3 - 11.3	8.9 - 12.4	9.6 - 13.5	10.4 - 14.4	11.0 - 15.2	11.5 - 16.9
			45°	3.0 - 5.0	3.8 - 5.5	4.4 - 6.2	4.8 - 6.8	5.2 - 7.2	5.6 - 7.7	5.9 - 8.0
		NC		-	-	22	27	31	34	39

THÔNG SỐ HOẠT ĐỘNG (tiếp)

Diện tích cổ (m2)	Kích thước cổ (mm)	Lưu tốc cổ (m/s)		2.0	2.5	3.0	3.5	4.0	4.5	5.0
		Áp suất tổng (Pa)	0°	7.8	11.7	16.7	21.6	29.4	37.2	45.1
			45°	12.7	20.6	27.5	37.2	49.0	62.7	76.5
0.09	300 x 300 450 x 200 600 x 150 850 x 100 900 x 100	Lưu lượng V (m3/h)		648	810	972	1134	1296	1458	1620
		Cự ly thổi L(m)	0°	6.2 - 10.7	7.8 - 12.0	9.4 - 13.2	10.2 - 14.2	11.0 - 15.2	11.7 - 16.2	12.2 - 17.0
			45°	3.2 - 5.3	4.0 - 5.9	4.7 - 6.6	5.1 - 7.1	5.5 - 7.6	5.8 - 8.0	6.2 - 8.2
		NC		-	-	23	27	32	35	39
0.10	350 x 300 400 x 250 500 x 200 650 x 150 700 x 150 1000 x 100	Lưu lượng V (m3/h)		720	900	1080	1260	1440	1620	1800
		Cự ly thổi L(m)	0°	6.6 - 11.3	8.3 - 12.7	9.9 - 13.9	10.9 - 14.9	11.5 - 16.0	12.2 - 16.9	12.8 - 17.9
			45°	3.4 - 5.6	4.3 - 6.4	5.0 - 7.0	5.4 - 7.5	5.7 - 8.0	6.1 - 8.2	6.5 - 8.7
		NC		-	-	23	28	32	35	40
0.12	400 x 300 450 x 250 550 x 200 600 x 200 750 x 150 800 x 150	Lưu lượng V (m3/h)		964	1080	1296	1512	1728	1944	2160
		Cự ly thổi L(m)	0°	7.1 - 12.5	9.0 - 13.9	11.0 - 15.1	11.8 - 16.5	12.6 - 17.5	13.4 - 18.5	14.1 - 19.5
			45°	3.6 - 6.3	4.5 - 6.9	5.4 - 7.5	5.9 - 8.2	6.3 - 8.6	6.6 - 9.3	6.9 - 9.8
		NC		-	-	24	29	33	36	40
0.13	450 x 300 500 x 250 550 x 250 650 x 200 850 x 150 900 x 150	Lưu lượng V (m3/h)		936	1170	1404	1638	1872	2106	2640
		Cự ly thổi L(m)	0°	7.5 - 12.9	9.3 - 14.5	11.5 - 15.7	12.3 - 17.2	13.3 - 18.2	14.0 - 19.2	14.8 - 20.5
			45°	3.9 - 6.7	4.8 - 7.2	5.8 - 7.8	6.2 - 8.5	6.5 - 9.0	6.7 - 9.6	7.2 10.2
		NC		-	-	24	29	33	36	40
0.15	500 x 300 600 x 250 700 x 200 750 x 200 1000 x 150	Lưu lượng V (m3/h)		1080	1350	1620	1890	2160	2430	2700
		Cự ly thổi L(m)	0°	8.0 - 14.0	9.7 - 15.5	11.8 - 16.9	13.0 - 18.3	14.0 - 19.5	14.8 - 20.5	15.5 - 21.8
			45°	4.0 - 7.0	4.9 - 7.5	6.1 - 8.4	6.7 - 9.1	6.9 - 9.7	7.4 - 10.5	7.8 - 10.8
		NC		-	-	24	29	33	37	40
0.16	550 x 300 650 x 250 800 x 200 850 x 200	Lưu lượng V (m3/h)		1152	1440	1728	2016	2304	2592	2880
		Cự ly thổi L(m)	0°	8.3 - 14.5	10.2 - 16.0	12.4 - 17.5	13.6 - 19.0	14.6 - 20.2	15.4 - 21.4	16.2 - 22.7
			45°	4.1 - 7.2	5.2 - 8.4	6.4 - 8.6	6.8 - 9.4	7.3 - 10.1	7.7 - 10.7	8.2 - 11.2
		NC		-	-	24	30	34	37	40
0.18	600 x 300 650 x 250 800 x 200 850 x 200	Lưu lượng V (m3/h)		1296	1620	1944	2268	2592	2916	3240
		Cự ly thổi L(m)	0°	8.7 - 15.2	10.9 - 16.8	12.8 - 18.5	14.3 - 19.9	15.4 - 21.3	16.4 - 23.0	17.1 - 24
			45°	4.3 - 7.5	5.4 - 8.3	6.5 - 9.3	7.3 - 9.9	7.6 - 10.7	8.2 - 11.5	8.5 - 11.9
		NC		-	21	25	30	35	38	41
0.20	650 x 300 700 x 300 800 x 250 900 x 200	Lưu lượng V (m3/h)		1440	1800	2160	2520	2880	3240	3600
		Cự ly thổi L(m)	0°	9.2 - 16.0	11.4 - 17.9	13.6 -19.6	14.9 - 21.0	16.2 - 22.6	17.1 - 24.0	18.0 - 25.2
			45°	4.5 - 7.9	5.7 - 8.7	6.8 - 9.8	7.5 - 10.5	8.0 - 11.3	8.5 - 11.9	8.9 - 12.7
		NC		-	21	25	30	35	38	41
0.225	350 x 150 500 x 100 550 x 100	Lưu lượng V (m3/h)		1620	2025	2430	2835	3240	3645	4050
		Cự ly thổi L(m)	0°	9.8 - 16.8	12.0 - 19.0	14.5 - 20.7	15.0 - 22.3	17.1 - 24.0	18.1 - 25.5	19.1 - 26.8
			45°	4.8 - 8.2	6.0 - 9.4	7.2 - 10.3	7.9 - 11.0	8.4 - 11.9	9.0 - 12.9	9.5 - 13.5
		NC		-	22	26	31	36	39	41
0.25	850 x 300 1000 x 250	Lưu lượng V (m3/h)		1800	2250	2700	3150	3600	4050	4500
		Cự ly thổi L(m)	0°	10.2 - 17.8	12.6 - 16.7	15.0 - 21.6	17.0 - 23.5	17.9 - 25.2	19.0 - 26.7	20.1 - 28.2
			45°	5.0 - 8.7	6.2 - 9.7	7.4 - 10.7	8.4 - 11.6	8.8 - 12.6	9.5 - 13.5	10.0 - 14.2
		NC		-	22	27	32	36	39	42
0.27	900 x 300	Lưu lượng V (m3/h)		1944	2430	2915	3402	3888	4374	4860
		Cự ly thổi L(m)	0°	10.5 - 18.5	13.1 - 20.7	15.6 - 22.7	17.5 - 24.5	18.7 - 26.3	19.8 - 27.8	21.0 - 29.2
			45°	5.3 - 9.2	6.5 - 10.2	7.7 - 11.3	8.7 - 12.2	9.3 - 13.0	9.9 - 13.9	10.5 - 14.6
		NC		-	22	27	32	36	39	42
0.30	1000 x 300	Lưu lượng V (m3/h)		2160	2700	3240	3780	4320	4860	5400
		Cự ly thổi L(m)	0°	11.0 - 19.5	13.7 - 21.6	16.3 - 24.1	18.5 - 26.0	19.6 - 27.7	20.9 - 29.3	22.2 - 31.0
			45°	5.5 - 9.7	6.7 - 10.7	8.0 - 12.0	9.3 - 12.9	9.9 - 13.8	10.5 - 14.6	11.0 - 15.4
		NC		-	23	28	32	37	40	43

THÔNG SỐ HOẠT ĐỘNG (tiếp)

Diện tích cổ (m2)	Kích thước cổ (mm)	Lưu tốc cổ (m/s)		2.0	2.5	3.0	3.5	4.0	4.5	5.0
		Áp suất tổng (Pa)	0^0	7.8	11.7	16.7	21.6	29.4	37.2	45.1
			45^0	12.7	20.6	27.5	37.2	49.0	62.7	76.5
0.40	900 x 450	Lưu lượng V (m3/h)		2916	3645	4374	5130	5832	6561	7290
		Cự ly thổi L(m)	0^0	11.5 - 20.4	14.3 - 22.6	17.1 -25.2	19.4 - 27.2	20.5 - 29.0	21.9 -30.8	23.2 - 32.4
			45^0	5.8 - 10.1	7.0 - 11.2	8.4 - 12.6	9.7 - 13.5	10.4 - 14.4	11.0 - 15.3	11.5 - 16.1
		NC		-	24	28	33	38	41	45
0.42	1200 x 350	Lưu lượng V (m3/h)		3024	3780	4536	5292	6048	6804	7560
		Cự ly thổi L(m)	0^0	11.8 - 20.8	14.6 - 23.1	17.4 - 25.7	19.8 - 27.8	20.9 - 29.6	22.3 - 31.3	23.7 - 33.1
			45^0	5.9 - 10.4	7.2 - 11.4	8.5 - 12.8	9.9 - 13.8	10.6 - 14.7	11.2 - 15.6	11.8 - 16.5
		NC		20	24	28	34	38	42	45
0.45	900 x 500	Lưu lượng V (m3/h)		3240	4050	4860	5670	6480	7290	8100
		Cự ly thổi L(m)	0^0	12.1 - 21.5	15.1 - 23.8	18.0 - 26.6	20.4 - 28.7	21.6 - 30.6	23.1 - 32.3	24.5 - 34.2
			45^0	6.1 - 10.7	7.4 - 11.8	8.8 - 13.2	10.3 - 14.2	10.9 - 15.2	11.6 - 16.1	12.1 - 17.0
		NC		20	24	29	34	38	42	45
0.48	1200 x 400	Lưu lượng V (m3/h)		3456	4320	5184	6048	6912	7776	8640
		Cự ly thổi L(m)	0^0	12.5 - 22.2	15.6 - 24.6	18.5 - 27.4	21.0 - 23.6	22.3 - 31.5	23.8 - 33.3	25.3 - 35.3
			45^0	6.3 - 11.0	7.6 - 12.2	9.1 - 13.7	10.6 - 14.7	11.3 - 15.7	11.9 - 16.6	12.5 - 17.5
		NC		21	25	30	35	39	42	47
0.60	1200 x 500	Lưu lượng V (m3/h)		4320	5400	6480	7560	8640	9720	10800
		Cự ly thổi L(m)	0^0	13.9 - 24.7	17.3 - 27.3	20.6 - 30.5	23.4 - 32.9	24.8 - 35.0	26.4 - 37.0	28.1 - 39.2
			45^0	7.0 - 12.3	8.5 - 13.5	10.1 - 15.2	11.8 - 16.3	12.5 -17.4	13.3 - 18.5	13.9 - 19.5
		NC		22	26	30	35	40	43	48
0.72	1200 x 600	Lưu lượng V (m3/h)		5184	6480	7776	9072	10368	11640	12960
		Cự ly thổi L(m)	0^0	15.2 - 26.9	18.9 - 29.8	22.5 - 33.2	25.5 - 35.8	27.0 - 38.2	28.8 - 40.4	30.6 - 42.7
			45^0	7.6 - 13.4	9.2 - 14.7	11.0 - 16.5	12.8 - 17.8	13.6 - 19.0	14.5 - 20.1	15.2 - 21.2
		NC		22	26	31	36	41	44	49
0.84	1200 x 700	Lưu lượng V (m3/h)		6048	7560	9072	10584	12096	13608	15120
		Cự ly thổi L(m)	0^0	16.9 - 29.2	20.8 - 32.2	24.5 - 35.8	27.7 - 38.5	29.3 - 41.0	31.2 - 43.3	33.1 - 45.8
			45^0	8.9 - 15.0	10.7 - 16.5	12.6 - 18.3	14.4 - 19.6	15.3 - 20.9	16.2 - 22.1	16.9 - 23.2
		NC		22	27	32	36	42	45	49
0.96	1200 x 800	Lưu lượng V (m3/h)		6912	8640	10368	12096	13824	15552	17280
		Cự ly thổi L(m)	0^0	19.9 - 31.0	22.1 - 34.2	26.0 - 38.0	29.4 - 41.0	31.1 - 43.6	33.1 - 46.0	35.1 - 48.6
			45^0	9.5 - 15.9	11.3 - 17.4	13.3 - 19.4	15.3 - 20.8	16.2 - 22.2	17.1 - 23.4	17.9 - 24.7
		NC		23	28	32	37	42	45	50
1.20	1200 x 1000	Lưu lượng V (m3/h)		8640	10800	12960	15120	17280	19440	21600
		Cự ly thổi L(m)	0^0	19.8 - 34.2	24.4 - 37.8	28.8 - 42.1	32.5 - 45.3	34.4 - 48.2	36.6 - 50.9	38.8 - 53.8
			45^0	10.4 - 17.5	12.4 - 19.2	14.6 - 21.5	16.9 - 23.0	17.9 - 24.5	18.9 - 25.9	19.8 - 27.3
		NC		24	29	33	38	43	46	51

Chú thích: ●Cự ly thổi (L) dựa trên các mức lưu tốc 0.5m/s - 0.25m/s ●Trị số NC dựa trên phòng hấp thụ âm 10dB re 10^{-12} W ●Dấu (-) thể hiện NC < 20

GỢI Ý ÁP DỤNG VỀ CẤP ĐỘ ỒN (NC) ●Phòng ngủ, phòng họp : **25 ~ 30** ●Phòng làm việc riêng : **35 ~ 40** ●Văn phòng chung: **40 ~ 45** ●Công nghiệp nhẹ : **50 ~ 60**

MÃ ĐẶT HÀNG

DAG - O - WxH - RAL - M

- DAG: Cửa/miệng gió tiêu chuẩn nan 0^0, màu trắng RAL 9010
- O: Tùy chọn: khung nan tháo lắp
- WxH: Kích thước mặt: Rộng x Cao
- RAL: Tùy chọn: mã màu RAL
- M: Tùy chọn: module (xem thêm trang sau)

TÙY CHỌN MODULE

Module cửa gió Starduct là một cụm hoàn chỉnh gồm cửa gió và các cấu kiện liên quan kèm theo.

Xuất phát từ một vấn đề thực tế là để đạt mức độ hoàn thiện đối với một cửa (miệng) gió thì việc lựa chọn đúng chủng loại cửa với các tiêu chí chất lượng, kỹ thuật, mỹ thuật là chưa đủ. Để đạt yêu cầu về hoạt động, tính kinh tế, tính thẩm mỹ và độ tin cậy với tuổi thọ hoạt động cao, các cửa gió cần được lắp đặt với các phụ tùng phụ kiện có chất lượng và tiêu chuẩn đồng bộ.

CÁC CẤU KIỆN (xem chi tiết trong các catalog liên quan)

- Cửa (miệng) gió
- Hộp gió có các tùy chọn (xem thêm catalog hộp gió hoặc liên hệ với NSCA)
  - Hộp vuông-Cổ vuông-Lỗ trích (nối ống gió) vuông/tròn/oval trên đỉnh hoặc bên cạnh: dùng cho cửa cổ vuông. Vật liệu tôn mạ kẽm dày 0.8~1.0mm
- Bảo ôn cách nhiệt/cách âm có các tùy chọn
  - Bọc trong/ngoài nhiều độ dày: vật liệu: tấm acoustic PU foam kiểu "egg-crate" cách âm
- Van điều chỉnh lưu lượng có các tùy chọn
  - Van vuông: chỉnh tay gạt với cơ cấu liên động bánh răng nhựa. Vật liệu cánh: nhôm đùn A6063 sơn tĩnh điện đen
  - Van vuông: chỉnh vít với thanh liên động không có chi tiết nhựa. Vật liệu: nhôm đùn A6063 sơn tĩnh điện đen
- Lưới cho cửa hồi có các tùy chọn
  - Lưới lọc bụi thường: sợi ni-lông (tiêu chuẩn)
  - Lưới lọc cao cấp: G4, Hepa ... (cần liên hệ riêng)
- Phụ tùng: đai xiết, ti-ren treo, băng xốp, keo làm kín .v.v. tùy ứng dụng

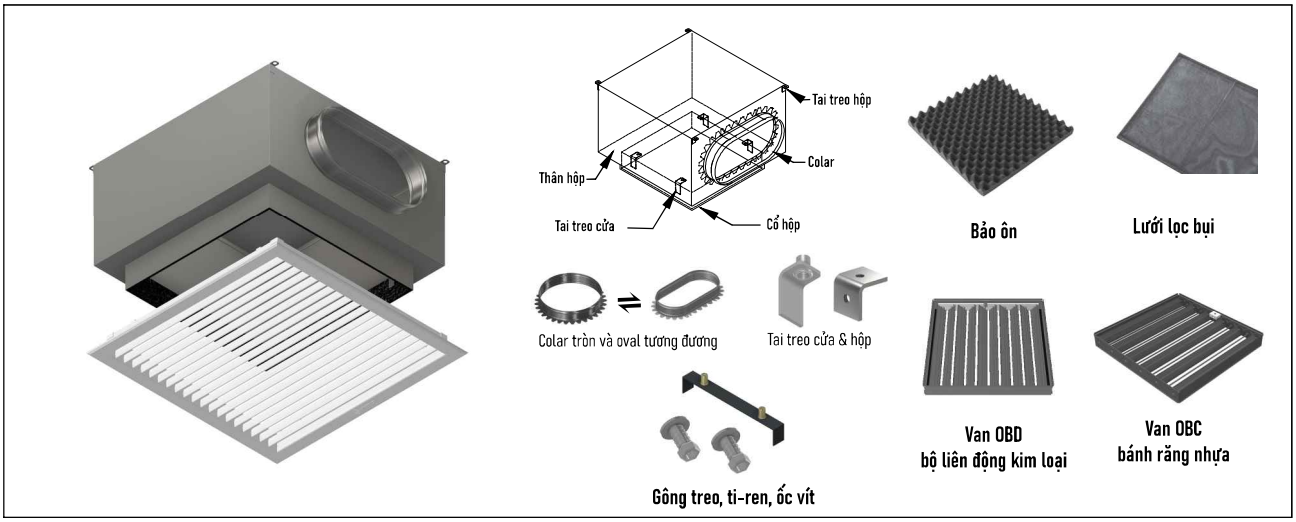

CÁC TIỆN ÍCH CỦA MODULE

1. Tiết kiệm chi phí mua hàng: các cấu kiện từ một nhà sản xuất duy nhất giúp tiết kiệm các chi phí liên quan.
2. Kiểm soát được chất lượng tổng thể
3. Quy trình đơn giản: 1 thiết kế, 1 lần phê duyệt, 1 lần đặt hàng, 1 lần nghiệm thu, 1 người chịu trách nhiệm.
4. Giảm thiểu rủi ro, tổn thất phát sinh
5. Đạt chuẩn kỹ thuật: sản phẩm Starduct được chế tạo, thử nghiệm phù hợp với các tiêu chuẩn quốc gia và quốc tế.

MÃ ĐẶT HÀNG MODULE **(có thể thêm một hoặc một số trong các mã này thay vào chữ "M" trong mã đặt hàng cửa)**

M = BP - T/S - nD - E/I - 16/20 - F - OBDH/OBDT

- **BP** = hộp gió vuông
- **T** = lỗ mở đỉnh; **S** = lỗ mở bên
- **n** = số lỗ mở + **D** = đường kính lỗ mở
- **E** = bảo ôn ngoài; **I** = bảo ôn trong
- Độ dày bảo ôn **16** hoặc **20** mm
- Lưới lọc PVC
- **OBDH** = OBD bánh nhựa tay gạt; **OBDT** = OBD bánh nhựa trục vít

STARDUCT

CÔNG TY CP ĐẦU TƯ CÔNG NGHỆ NGÔI SAO CHÂU Á

Văn phòng và Nhà máy

Lô C3-C4 Cụm Công Nghiệp thị trấn Phùng - Đan Phượng - Hà Nội

Điện thoại: +84 (24) 35147999 - Website: nsca.vn - Email: nsca@nsca.vn

Văn phòng Giao dịch và Phòng trưng bày

Tầng 1 Tòa nhà VNCC, 243A Đê La Thành - Đống Đa - Hà Nội

Điện thoại: (+84) 24 3514 7991 - Email: kinhdoanh@nsca.vn